4. Меры безопасности

При монтаже и эксплуатации соблюдайте ГОСТ 12.2.063-2015 «Арматура трубопроводная. Общие требования безопасности». К работам допускается персонал, ознакомленный с настоящим паспортом и требованиями охраны труда.

Перед демонтажем, разборкой и обслуживанием отключите участок трубопровода, сбросьте давление и удалите рабочую среду. Убедитесь, что давление отсутствует и температура крана безопасна.

Запрещается использовать кран как опору трубопровода, разбирать его или подтягивать соединения под давлением.

Запрещается превышать допустимые давление и температуру или применять среды, несовместимые с материалами крана.

5. Гарантии изготовителя (поставщика)

Гарантийный срок эксплуатации - 12 месяцев со дня ввода в эксплуатацию, но не более 18 месяцев со дня отгрузки потребителю. Претензии по качеству изделия принимаются в течение гарантийного срока.

Гарантия не распространяется на дефекты, возникшие вследствие:

- нарушения требований к хранению, монтажу, испытаниям, эксплуатации или обслуживанию изделия;
- ненадлежащей транспортировки и погрузочно-разгрузочных работ;
- воздействия сред, несовместимых с материалами изделия;
- пожара, стихийных бедствий или иных обстоятельств непреодолимой силы;
- неправильных действий потребителя;
- несанкционированного изменения конструкции изделия.

6. Сведения о поставке

Параметр	**Значение**
Декларация о соответствии №	
Артикул	
Номинальный диаметр DN	
Количество, шт.	
Дата изготовления	
Дата продажи	
Отметка торгующей организации	**М.П.**

NEWKEY

Кран шаровой резьбовой НР/НР нержавеющий, серия L

Тип NK-BMML

Арт. NK-BMML15/4, NK-BMML20/4, NK-BMML25/4, NK-BMML32/4, NK-BMML40/4, NK-BMML50/4

NK-BMML15/6, NK-BMML20/6, NK-BMML25/6, NK-BMML32/6, NK-BMML40/6, NK-BMML50/6



ТЕХНИЧЕСКИЙ ПАСПОРТ

1. Назначение

Кран шаровой НР/НР предназначен для перекрытия потока воды, масла и газа в трубопроводах. Применение с конкретной рабочей средой допускается при её совместимости с материалами крана и соблюдении допустимого сочетания давления и температуры.

Описание и технические характеристики

Конструкция: полнопроходной кран, корпус из двух частей

Присоединение: наружная резьба с обеих сторон (НР/НР)

Управление: ручное; угол поворота рукоятки - 90°

Размеры резьбы: 1/2″, 3/4″, 1″, 1 1/4″, 1 1/2″, 2″

Допустимое давление: по диаграмме давления и температуры

Температура рабочей среды: от -20 до +220 °C

Класс герметичности затвора: А по ГОСТ 9544-2015

2. Устройство и работа изделия

Основные детали крана показаны на рисунке. Для открытия или закрытия поверните рукоятку на 90° до упора. Рукоятка вдоль оси трубопровода соответствует открытому положению, поперёк оси - закрытому. Поток среды допускается в обоих направлениях. Рабочие положения - полностью открыт или полностью закрыт. Использовать кран для регулирования расхода запрещается.

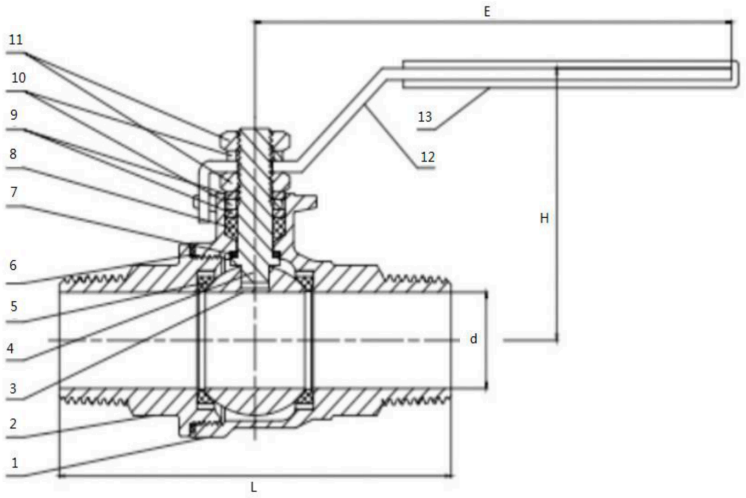

Табл. 1. Размеры

Размер	DN	L	d	H	E
1/2″	15	72	15	50	106
3/4″	20	85	20	55	106
1″	25	95	25	63	110
1 1/4″	32	115	32	70	128
1 1/2″	40	125	38	75	148
2″	50	135	49	94	165

Размер резьбы - в дюймах; размеры L, d, H, E - в мм.

Диаграмма зависимости давления от температуры

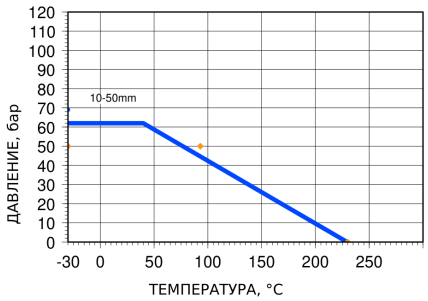

Для кранов DN 15-50.
Допустимое давление определяют по кривой при рабочей температуре.
Температура среды: от -20 до +220 °C.
1 бар = 0,1 МПа.

Табл. 2. Материалы деталей

Поз.	Наименование	Исп. 304	Исп. 316
1	Корпус	CF8	CF8M
2	Крышка	CF8	CF8M
3	Шар	304	316
4	Шток	304	316
5	Седло	PTFE	PTFE
6	Уплотнение крышки	PTFE	PTFE
7	Шайба	PTFE	PTFE
8	Сальниковая набивка	PTFE	PTFE
9	Шайба	304	304
10	Шайба	304	304
11	Гайка	304	304
12	Рукоятка	SS	SS
13	Покрытие рукоятки	PVC	PVC

304, 316 - марки стали AISI; SS - нержавеющая сталь.
CF8, CF8M - литые нержавеющие стали.
PTFE - политетрафторэтилен; PVC - поливинилхлорид.

3. Монтаж и эксплуатация

1. Кран допускается устанавливать в любом положении, обеспечивающем свободный доступ к рукоятке и возможность обслуживания.

2. Перед монтажом осмотрите кран и резьбу на отсутствие повреждений. Очистите трубопровод от грязи, песка, окалины и других загрязнений.

3. Исключите передачу на кран нагрузок от изгиба, растяжения, сжатия, кручения и вибрации трубопровода (п. 9.6 ГОСТ 12.2.063-2015). При необходимости установите опоры или компенсаторы. Трубы присоединяйте соосно, без перекоса; не устраняйте несоосность затяжкой резьбы.

4. Монтаж выполняйте по проектной документации. Для внутренних санитарно-технических систем зданий учитывайте СП 73.13330.2016 в действующей редакции.

5. Не допускайте замерзания среды внутри крана. При осушении отключённого участка сбросьте давление, установите кран в полуоткрытое положение и полностью удалите жидкость, в том числе из полости корпуса.

6. Соблюдайте параметры раздела 1 и диаграмму давления и температуры. Перед пуском проверьте герметичность соединений. Утечки устраняйте только после отключения участка и сброса давления. Рукоятку поворачивайте плавно, без удлинителей.